SIEMENS

2107

Для покупки этого клапана и его модификаций перейдите по ссылке:

http://siemens.vsegorelki.ru/products/ADN

http://siemens.vsegorelki.ru/products/AEN

EN 215-1

Прямое исполнение ADN..

Угловое исполнение AEN..

ACVATIX™

Радиаторные клапаны двойной регулировки

ADN.. AEN..

для 2-трубных отопительных систем

- **Корпуса клапанов из латуни, матовые никелированные**
- **DN 10, DN 15 и DN 20**
- **Встроенная предустановка значений k_v**
- **С внутренней и внешней резьбой (Rp/R) в соответствии с ISO 7-1**
- **Предустановка, защищенная колпачком**

Применение

Радиаторные клапаны двойной регулировки используются в системах отопления для:

- перекрытия потока воды к радиатору при выполнении работ по обслуживанию или при замене радиатора,
- регулирования расхода воды для гидравлического баланса для термостатических клапанов без предустановки или для ручных клапанов.

Перечень типов

Прямое исполнение	Угловое исполнение	DN	Диапазон значений k_v [м^3/ч]
ADN10	AEN10	10	0…1,8
ADN15	AEN15	15	0…2,5
ADN20	AEN20	20	0…3,0

Заказ

Пример:

Номер продукта	*Номер позиции*	*Описание*	*Количество*
AEN15	AEN15	Радиаторные клапаны двойной регулировки	2

Доставка — Клапаны и аксессуары поставляются раздельно.

Номер версии — См. обзор, страница 6.

Функциональность / Конструкция

Скорость потока можно регулировать поворотом пробки 8-мм шестигранным торцевым ключом.

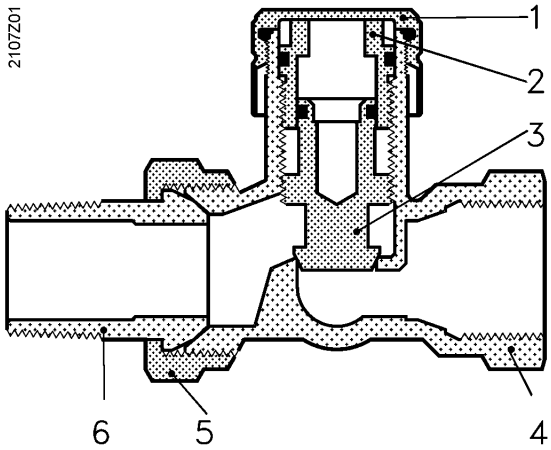

1 Заглушка
2 Направляющая втулка
3 Затвор
4 Корпус клапана
5 Соединительная гайка
6 Ниппель

Аксессуары

AVN.. Компрессионные фитинги

Техническое описание N2100

Технические замечания

Значение k_v

Значение k_v даёт объёмный расход воды $\dot{V}_{100}$ в м^3/ч при перепаде давления через клапан Δp_{v100} в 1 бар.

Значения k_v при различных положениях

Тип / номер	Значение k_v [м^3/ч] с количеством оборотов затвора										
	0,25	0,5	0,75	1	1,5	2	2,5	3	3,5	4	k_{vs}
ADN10 / AEN10	0,15	0,35	0,45	0,6	0,9	1,2	1,5	1,6	1,7	1,8	1,8
ADN15 / AEN15	0,2	0,4	0,5	0,65	1,0	1,3	1,7	1,9	2,1	2,3	2,5
ADN20 / AEN20	0,2	0,4	0,6	0,8	1,3	1,8	2,2	2,4	2,6	2,8	3,0

Радиаторные клапаны двойной регулировки поставляются в полностью открытом положении.
Процедура установки:

- снимите заглушку (при необходимости, используйте гаечный ключ SW12),
- 8-мм шестигранным ключом полностью закройте затвор (вращение по часовой стрелке),
- установите требуемое значение k_v, сделав нужное количество поворотов в соответствии с вышеуказанной таблицей или схемой, показанной ниже (вращение против часовой стрелки),
- Замените заглушку

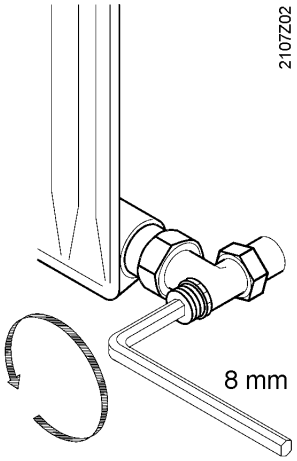

Схемы установки

ADN10
AEN10

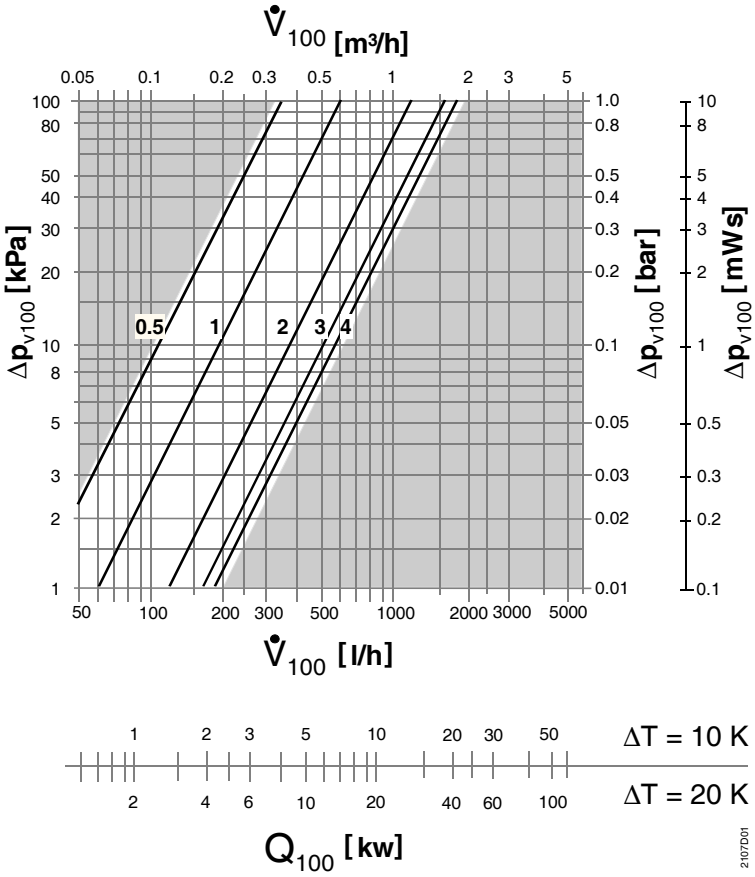

ADN15
AEN15

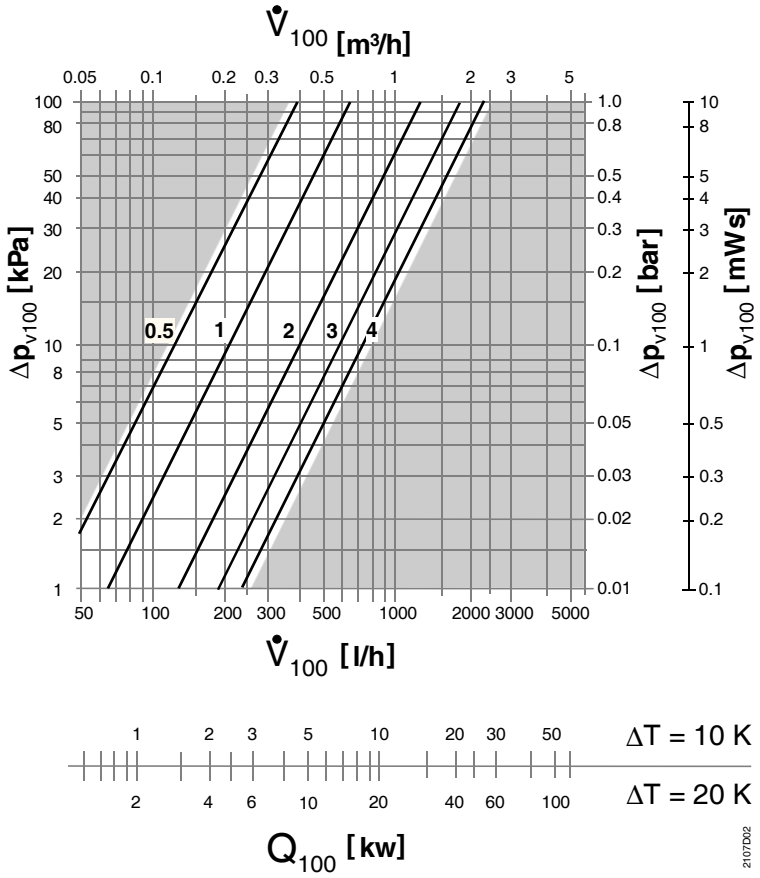

ADN20
AEN20

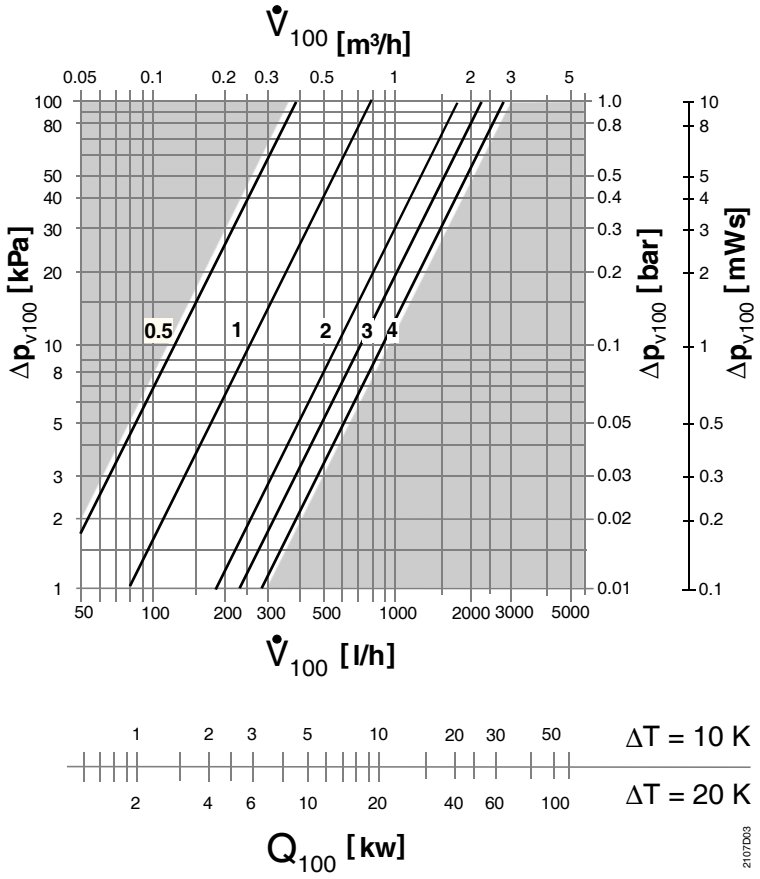

Замечания

Монтаж	Радиаторные клапаны двойной регулировки поставляются в полностью открытом положении.
Ориентация	Опционально
Обслуживание	Радиаторные клапаны не требуют обслуживания.
Ремонт	Клапаны не подлежат ремонту и должны заменяться полностью.
Утилизация	Клапан нельзя утилизировать вместе с бытовыми отходами. В соответствии с законодательством либо исходя из соображений защиты окружающей среды может потребоваться специальная утилизация отдельных компонентов клапана. **При утилизации должны быть соблюдены все действующие местные нормы.**

Гарантия

Устройства необходимо применять в соответствии с назначением и техническими характеристиками.

В противном случае компания «Сименс» не несёт какой-либо ответственности.

Технические характеристики

Функциональные характеристики	Класс давления	PN 10	
	Допустимая рабочая среда	холодная и горячая вода, водно-гликолевые смеси; рекомендация: очистка воды по VDI 2035	
	Температура среды	Не более 120 °C	
	Допустимое рабочее давление	1,000 кПа (10 бар)	
	Тестовое давление	1,600 кПа (16 бар)	
Стандарты	Совместимость с окружающей средой	ISO 14001 (Окружающая среда) ISO 9001 (Качество) SN 36350 (Продукты, совместимые с окружающей средой) RL 2002/95/EG (RoHS)	
Материалы	Корпус клапана	латунный, матовый никелированный	
	Фитинг	латунный, матовый никелированный	
	Колпачок	латунный, матовый никелированный	
	Кольцевое уплотнение	NBR	
Размеры / вес	См. «Размеры»		
	Монтажная длина	DIN 3842-1	
	Резьба	Rp внутр. резьба R внеш. резьба G-резьба	по ISO 7-1 по ISO 7-1 по ISO 228/1

Размеры

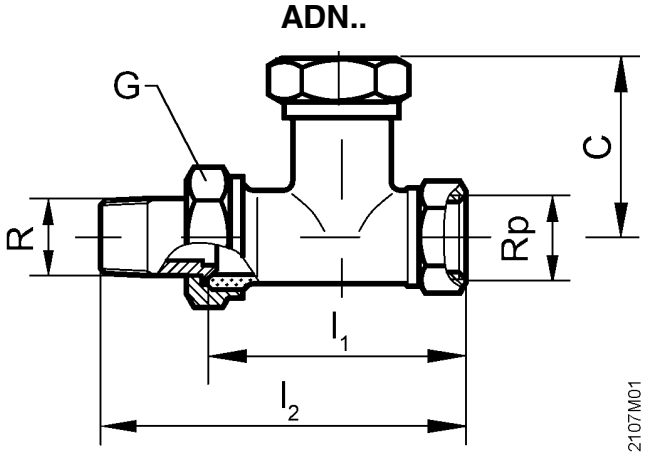

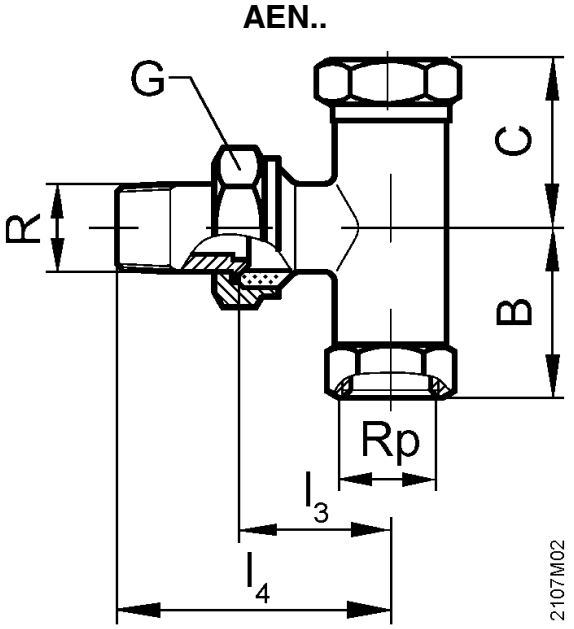

		Размеры [мм]						Резьба [дюйм]			Вес [кг]
Тип	**DN**	**l_1**	**l_2**	**l_3**	**l_4**	**B**	**C**	**Rp**	**R**	**G**	
ADN10	10	51	76				40	3/8	3/8B	5/8	0,150
ADN15	15	53	81				41	1/2	1/2B	3/4	0,210
ADN20	20	61	92				40	3/4	3/4B	1	0,325
AEN10	10			27	51	23	34	3/8	3/8B	5/8	0,125
AEN15	15			30	57	27	36	1/2	1/2B	3/4	0,200
AEN20	20			34	65	30	33	3/4	3/4B	1	0,280

Модель	**DN**	**Компрессионные фитинги**					
		для медных и тонких стальных труб			**для пластиковых труб с оболочкой из алюминиевой фольги**		
		Номер	Соединение на стороне клапана	Соединение на стороне трубы	Номер	Соединение на стороне клапана	Соединение на стороне трубы
			[дюйм]	Ø трубы [мм]		[дюйм]	Ø трубы [мм]
ADN10	10						
ADN15	15	AVN15-15	½	15	AVN15-A16	½	16 x 2
ADN20	20						
AEN10	10						
AEN15	15	AVN15-15	½	15	AVN15-A16	½	16 x 2
AEN20	20						

Номера версий

Номер продукта	Доступно с версии	Номер продукта	Доступно с версии
ADN10	..A	AEN10	..A
ADN15	..A	AEN15	..A
ADN20	..A	AEN20	..A

© 2004-2012 ООО «Сименс»